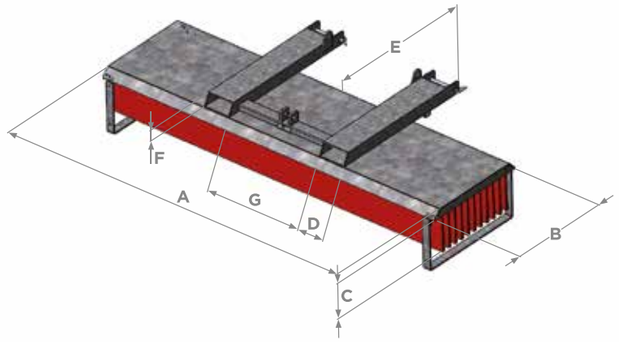

Broomate® modello	Minimate	Midimate	Maximate	Megamate
Numero Articolo	0004APR120	0004APR180	0004APR240	0004APR300
Laghezza (A)	1200 mm	1800 mm	2400 mm	3000 mm
Profondità (B)	706 mm	706 mm	706 mm	706 mm
Altezza (C)	540 mm	540 mm	540 mm	540 mm
Larghezza adattatore - carrello elevatore (D)	180 mm (170) WP 210	180 mm (170) WP 210	180 mm (170) WP 210	180 mm (170) WP 210
Lunghezza adattatore - carrello elevatore (E)	1060 mm	1060 mm	1060 mm	1060 mm
Altezza adattatore - carrello elevatore (F)	80 mm (75)	80 mm (75)	80 mm (75)	80 mm (75)
Dimensione adattatore (G)	656 mm	656 mm	656 mm	656 mm
Spessore acciaio	5 mm	5 mm	5 mm	5 mm
Finitura calotta	Galvanizzato	Galvanizzato	Galvanizzato	Galvanizzato
Nº file di spazzole	8	11	11	11
Peso	95 kg	157 kg	260 kg	337 kg
Filamento striscie materiale/colore	Poliestere Rosso	Poliestere Rosso	Poliestere Rosso	Poliestere Rosso
Adattatori & Optional				
Adattatore muletto (170 x 70)	●	●	●	●
Adattatore muletto Tasca larga (210 x 70)	○	○	○	○
Adattatore muletto & pala/caricatore	○	○	○	○
Adattatore muletto & skid steer adaptor	○	○	○	○
Adattatore muletto & Euro frame adaptor	○	○	○	○
Adattatore muletto & adattatore a 3 punti	○	○	○	○
Gambe di supporto per lo stoccaggio	●	●	●	●
Marcatore Bordi kit	○	○	○	○
Special adaptors	A richiesta	A richiesta	A richiesta	A richiesta
Imballaggio	●	●	●	●
Kit di ricarica spazzole	**Unità**	**Unità**	**Unità**	**Unità**
0004APR034 Set di 11 Strip brushes (580 x 285)	–	–	1	2
0004APR017 Set di 8 Strip brushes (1200 x 285)	1	–	–	–
0004APR013 Set di 11 strip brushes (1820 x 285)	–	1	1	1
Peso	20 kg	41,25 kg	55 kg	68,75 kg

● Incluso ○ Optional

Il vostro contatto diretto per una consulenza individuale, test gratuiti e preventivi:

Phone: +49 6451 588 0
Email: broomate@osborn.de
Web: www.broomate.com

Art.No. 000, Printed 00/00. All items subject to change without notice.

BROOMATE®

Your dealer:

Osborn GmbH
Ringstrasse 10 • 35099 Burgwald • Germany • www.osborn.com

Soluzioni Professionali di Pulizia

Broomate® – questo e’ il modo di spazzare oggi !

BROOMATE®

Soluzioni Professionali di Pulizia

Negli impianti di produzione, nei locali agricoli o nei siti di riciclaggio e gestione dei rifiuti ci sono molte aree che devono essere mantenute pulite in qualsiasi momento. Osborn ha sviluppato una soluzione di spazzolatura che consente di ottenere questo risultato in modo semplice, professionale e a basso costo. La nostra scopa è composta da spazzole a striscia singola di alta qualità assemblate sotto una solida cappa zincata da 5 mm.

Osborn Broomate® può essere fissato a un gran numero di veicoli industriali o agricoli e pulisce ogni tipo di detrito pesante, ma anche liquidi. Non ci sono parti rotanti o elettriche. Basta montare la scopa in pochissimo tempo sul tuo veicolo e iniziare a spazzare.

Senza Manutenzione

- Soluzione di pulizia semplice ed economica.
- Nessun impianto idraulico, motore, parte rotante o elettrica.
- Facile da pulire con acqua o vapore.

Robusto

- 5 mm di acciaio galvanizzato e scudo protettivo

Versatile

- eccellente capacita’ di pulizia adatto per detriti e sporcizia pesanti come ghiaia, sabbia, liquami e neve, nonche’ per liquidi.
- Bi-direzionale, spazza avanti o indietro.

Servizio di Lunga Durata

- Le spazzole in striscia durano fino a 800 chilometri.

Ecologico

- Tutte le parti possono essere riciclate.
- Nessun bisogno di olio, carburante o consumo elettrico.

Montaggio Variabile

- Montaggio semplice e veloce su quasi tutti i veicoli che utilizzano adattatori opzionali (vasta gamma disponibile).

Facile Sostituzione

- Le striscie posso essere sostituite in un istante.
- Semplice scorrimento fuori e dentro.

Facile da Riporre

- Il telaio di supporto impedisce la flessione delle spazzole.

Sicurezza

- Nessuna parte rotante, catene o motori.
- Nessun rumore ne polvere

Informationi e video del prodotto qui

www.broomate.com

Soluzioni Professionali di Pulizia